Cabeçote S172

Cabeçote para alto desempenho em **árvores de grande diâmetro**

Um cabeçote florestal poderoso com alimentação de dois rolos projetado para florestas grandes e desafiadoras. É confiável e personalizável para necessidades individuais. O cabeçote florestal **S172** da Komatsu é um equipamento de alta tecnologia e desempenho capaz de cortar árvores com diâmetros variados.

Com o **Flex Friction Control**, a posição do tronco na linha de alimentação é regulada com um sensor na faca vertical. O resultado é um baixo atrito sem sacrificar a qualidade de desgalhamento.

O **S172** possui um sistema de controle avançado que proporciona maior precisão durante o corte. O operador pode ajustar parâmetros como diâmetro de corte, comprimento do fuste e outras configurações para atender às exigências específicas de cada operação.

O cabeçote é projetado para permitir um acesso rápido e descomplicado aos seus componentes, facilitando a manutenção e minimizando o tempo de inatividade da máquina. O cabeçote **S172** da Komatsu se destaca no setor florestal como uma solução eficiente e confiável para a colheita de árvores.

Peso (seco)	Diâmetro de derrubada /corte teórico máx.	Abertura da cabeça, máx.	Diâmetro de desgalhamento (ponta a ponta)
1.675 kg	**750mm**	**713 mm**	**500 mm (19.7")**

ESPECIFICAÇÕES

S172

Cabeçote S172, destaques:

- Alimentação de dois rolos projetado para florestas grandes e desafiadoras;
- Com o Flex Friction Control, a posição do tronco na linha de alimentação é regulada com um sensor na faca vertical;
- O operador pode ajustar parâmetros como diâmetro de corte, comprimento do fuste e outras configurações para atender às exigências específicas de cada operação;
- O cabeçote é projetado para permitir um acesso rápido e descomplicado aos seus componentes, facilitando a manutenção e minimizando o tempo de inatividade da máquina;
- Sistema de controle Maxi Xplorer, com ajustes personalizados, controle de todas as funções e preparado para diagnóstico de falhas elétricas no cabeçote.

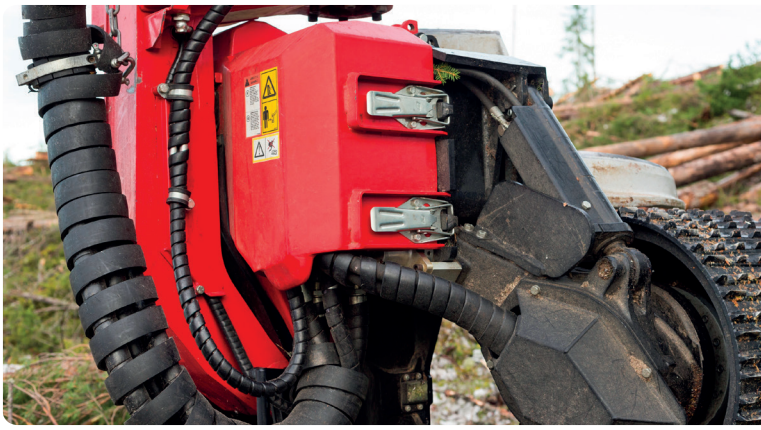

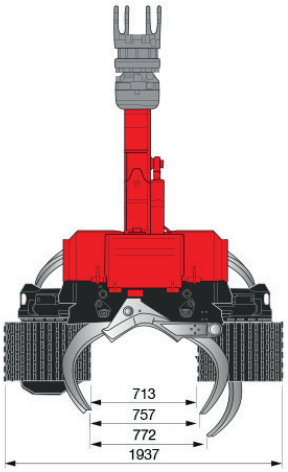

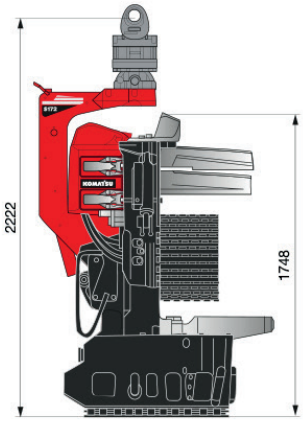

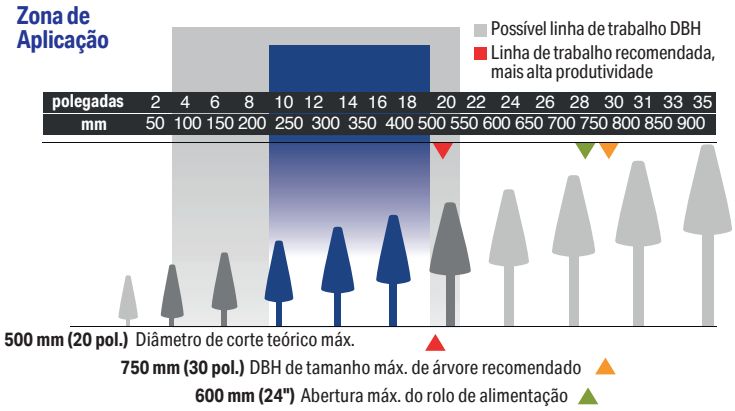

Dimensões

Largura máx.	**1.937 mm**
Altura incl. rotator	**2.222 mm**
Altura até faca vertical	**1.776 mm**
Abertura dos rolos, máx.	**713 mm**
Opening front knife to rear knife	**772 mm**
Abertura das facas superiores	**757 mm**

Nota

Os equipamentos padrão e opcionais dependem do mercado e variam entre os países. As especificações descrevem possíveis equipamentos e não qual equipamento é padrão ou opcional. Os pesos baseiam-se no equipamento mencionado na especificação básica. As especificações e os projetos estão sujeitos a alterações sem aviso prévio.

Especificações

Peso seco, incl. rotator	**A partir de 1.675 kg**
Velocidade de alimentação	**0-5 m/s**
Força de alimentação bruta	**40,2 kN**
Tipo do rolo de alimentação	**Aço**
Facas desgalhadoras, número	**4**
Faca desgalhadoras, abertura	**500 mm**
Sabre	**90 cm**
Motor da serra	**19 cm³/rev**
Diâmetro de derrubada/corte teórico máx.	**750 mm**
Fluxo hidráulico máximo	**300 l/min**
Pressão hidráulica máxima	**28 MPa**

FSC MIX Paper from responsible sources FSC® C021705 www.fsc.org